ROLLO

BENTHIN

Das Rollo-System

Rollos in allen Größen

Die Benthin Rollo-Systeme bieten mit **Small**, **Medium** und **Large** drei Größenbereiche und damit für alle Anforderungen die passende Lösung.

Zu jedem System zählt eine entsprechende Auswahl spezifischer Typen, die sich durch Bedienungsmöglichkeiten, Konfigurationen und Einsatzmöglichkeiten unterscheiden.

Eine optimale Anpassung an architektonische Gegebenheiten in Bezug auf Design, Bedienung, Sicherheit und Optik ist in jedem Fall gegeben.

Benthin Rollos gewährleisten, basierend auf einem modularen Grundsystem mit möglichst geringer Anzahl an Komponenten, Effizienz in der Lagerhaltung und in der Fertigung.

Sämtliche Komponenten, Blenden, Kassetten und Seitenführungen zeichnen sich durch elegantes und dezentes Design aus, welches eine Integration an jegliche Fenster ermöglicht.

Hochwertige Materialen und eine zertifizierte Qualität gewährleisten eine einwandfreie Funktion und machen es zu einem attraktiven erstklassigen Rollo-System.

Sichtbare Komponenten und Profile sind harmonisch aufeinander abgestimmt.
Alle Profile sind in silber eloxiert oder pulverbeschichtet in weiß, schwarz, beige oder bei Large auch in grau erhältlich.
Die Kunststoffkomponenten sind in weiß, grau, schwarz oder beige passend dazu verfügbar.

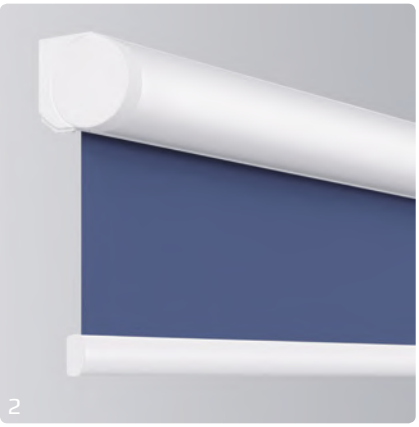

Rollo Small – RS

Das Small Rollo-System von Benthin ist für Rollos mit einem kleinen Rollendurchmesser ausgelegt und bietet eine ästhetisch ansprechende Lösung für kleinere Fenster.
Die Rollogröße harmoniert völlig mit der Größe des Fensters.

Ein patentiertes **Feder-Gegenlager** [3] mit Arretierfunktion ermöglicht eine leichte und komfortable Montage mit Haltern.

Durch den Federmechanismus wird das Montieren des Rollos vereinfacht und etwaige Ungenauigkeiten beim Abstand zwischen den Haltern können ausgeglichen werden.

Einfache Montage mit Trägerprofil [1]

Egal ob Wand- oder Deckenmontage, als komplette Einheit wird das Rollo mit Trägerprofil einfach in die montierte Clip-Befestigung eingeclipt.

Der flache **Montage-Clip** ermöglicht die einfache und schnelle Montage mit minimalem Abstand zur Wand/Decke.

Dezentes Kassettenprofil [2]

Eine runde zweiteilige Kassette passt sich harmonisch der Umgebung an und lässt sich schnell und mühelos per Clip an Wand oder Decke montieren.

Passend zum Kassettenprofil ist ein **Seitenführungsprofil** mit optionaler Bürstenabdichtung vorhanden.

Bedienungsvielfalt

Neben den manuellen Bedienungsvarianten **Seitenzug mit Kette** und **Mittelzug**, kann das Small Rollo auch mit einem **24 Volt Motor** ausgestattet werden.

Die **dezente Seilführung** kann mit dem variablen Seilhalter seitlich an Wand oder Laibung und zudem am Boden befestigt werden.
Gleichermaßen ist der Seilhalter [4] für Medium Rollos geeignet.

Rollo Medium – RM

Das Medium Rollo-System ist mit vielseitigen Optionen und umfangreichen Modellen ausgestattet.

Flexible Blendenlösungen, Halter oder Trägerprofil, runde [1] und eckige [2] Kassetten mit abgestimmten Wellen und Bedienungsvarianten machen das Medium Rollo-System zur perfekten Lösung für nahezu alle Bedürfnisse.

Ein neu entwickeltes **Trägerprofil Design** [3] mit verdeckten Träger und gecoverten Endkappen rundet die excelente Optik ab.

Medium Rollos mit Trägerprofil und mit runder Kassette können problemlos als **Duo-Rollo** gefertigt werden.

Zudem kann das Medium-System mit wenigen Komponenten zum **Raffrollo** für alle Größen und mit vielen Bedienungvarianten erweitert werden.

Patentierte aluminium **Wellen** [6] (Ø29/Ø38 mm) mit exzentrischer Innenkontur gleichen Toleranzen aus und sorgen so für einen festen und sicheren Sitz der Komponenten.

Für eine optimale Abdunklung sind **Seitenführungen** [2] verfügbar, in denen der Behang mittels der Unterleisten-Endkappen im Seitenprofil geführt wird.

Zur Optimierung können Bürsten in die Schienen eingezogen werden.

Neben dem patentiertem **Feder-Gegenlager** mit Arretierfunktion ist das **Gegenlager mit Hebel** [5] eine sichere und einfache Installationsvariante.

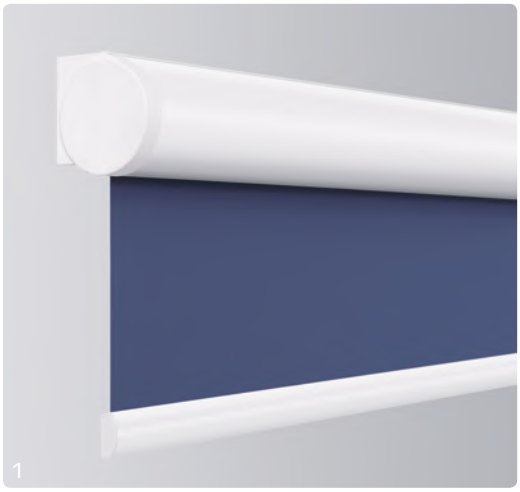

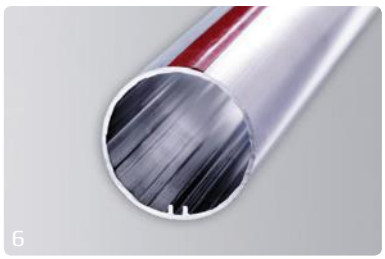

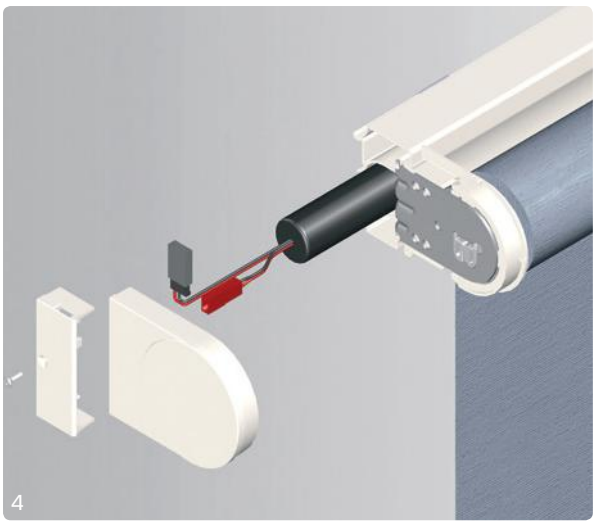

Bedienungskomfort

Die bewährte Ø4,5 x 6,0 mm **Ketten-Bedienung** ist für einen modernen, zeitlosen Look ebenfalls mit mattierten Kugelketten lieferbar.

Zudem ist durch die **Kettensicherung** [3] die Kindersicherheit garantiert.

Neben der **Mittelzug-Bedienung** ist zudem die **Kurbel-Bedienung** für höhere Belastung und verbesserte Sicherheit lieferbar.

Ein **Doppel-Endstopp** erlaubt hier nicht nur die untere, sondern auch die obere Position frei einzustellen.

Die komfortablen **Motorlösungen** enthalten verschiedene **24 Volt** Motoren, einen **230 Volt** Motor und ebenso einen **akkubetriebenen 12 Volt** Motor.
Der **Akku** [4] ist im Trägerprofil platziert und kann über einen in der Endkappe integrierten Stecker vom Netzteil bequem geladen werden.

Montagefreiheit

Kassettenprofile und Trägerprofil werden schnell und einfach mit **Clips** an Wand oder Decke befestigt.
Außerdem kann das Trägerprofil mit einem **Alu-Halter** mit Schraube und die Kassetten mit einem **Alu-Winkel** mit Schraube bequem montiert werden.

Eine **Design-Variante** [7] mit Endkappen aus Metall ist als Halter-Variante und auch als Typ mit Trägerprofil möglich und rundet das Medium-System ab.

Die **zweiseitige Unterleiste** ist auf der einen Seite flach, auf der anderen Seite rund und kann passend zum jeweiligem Rollo-Typ verwendet werden.

Die Unterleiste wird schnell und sicher mit einem Kunststoffkeder am Stoff fixiert und für leichte Behänge lässt sie sich einfach beschweren.

Rollo Large – RL

Das Large Rollo-System ist die elegante und komfortable Lösung für alle großflächigen Rollos bis 16 m².

Es kann mit schweren Behängen ausgestattet werden und bietet ideale Gestaltungsmöglichkeiten für die moderne Architektur mit immer größeren Glasflächen.

Um allen Anforderungen gerecht zu werden, bietet das System flexible Blenden- und Kassettenvarianten [1], inklusive Seitenführungen [2].
Ein Trägerprofil [3] mit gecoverten Endkappen rundet das System ab.

Ein durchdachtes Wellenkonzept mit vier Durchmessern und verschiedene Adaptern ermöglichen die Eignung von Getriebe und Gegenlager für alle Wellendurchmesser.

Wahlweise stehen zwei Abschluss-profile zur Verfügung, welche sich flexibel beschweren lassen.

Bedienungsvarianten

Ein leichtgängiger **Kettenantrieb** [3] kann mit einer Kunstoffkugelkette Ø6 x 12 mm oder alternativ mit Ø4,5 x 6 mm in allen Farben und ebenso mit einer Ø4,5 mm Metallkugelkette bedient werden.

Hilfsfedern oder Planetengetriebe sorgen für die mühelose Bedienung auch von schweren Behängen.

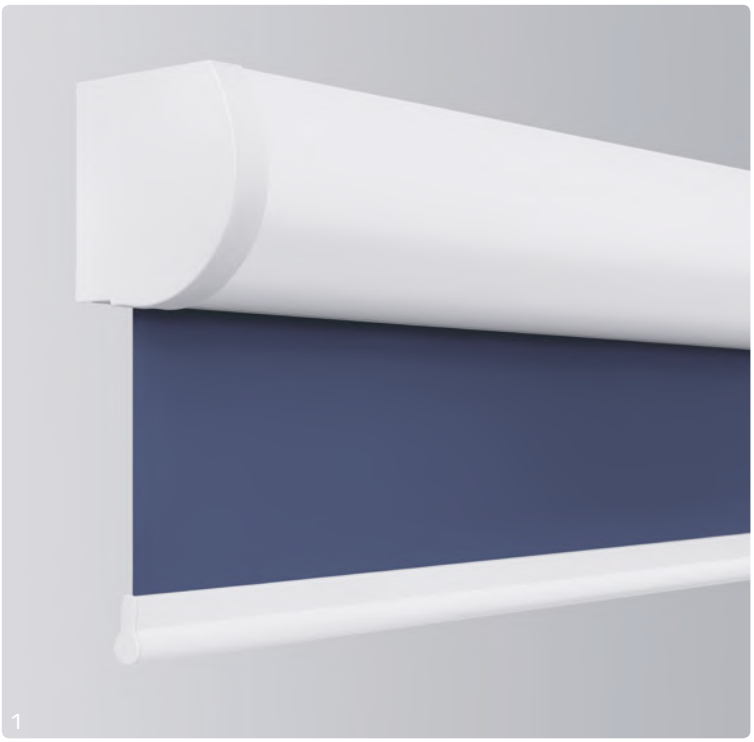

Eine weitere Bedienungsvariante ist der **Kurbelantrieb** mit einer Übersetzung von 3:1.

Ein Doppel-Endstopp ermöglicht nicht nur die untere, sondern auch die obere Position frei zu justieren.

Die komfortabelste Bedienung von L-Rollos bietet eine Auswahl an verschiedener **230 Volt Motoren**.

Einfache und sichere Montage

Spezielle Trägereinsätze können um 360° gedreht werden, wodurch der **Träger** [4] genau ausgerichtet und positioniert werden kann.

Die variable Montage mit **Halter** [5] ermöglicht eine sichere und verdeckte Befestigung an Wand oder Decke.

Ein **einstellbares Gegenlager** [6] lässt eine Wellenausrichtung zu, welches horizontale Montageungenauigkeiten von bis zu 4 mm je Richtung ausgleicht.

Ein **Einbauprofil-System** [7] für Typen mit Haltermontage. Mit flexiblen Abdeckungen und Kappen sorgt es für eine dezente Ansicht und für eine perfekte Planung und Einbau in Objekten.

Alle Typen lassen sich koppeln und ein einstellbares Endstück bietet die Möglichkeit, alle Behänge auf exakt gleiche Höhe einzustellen.

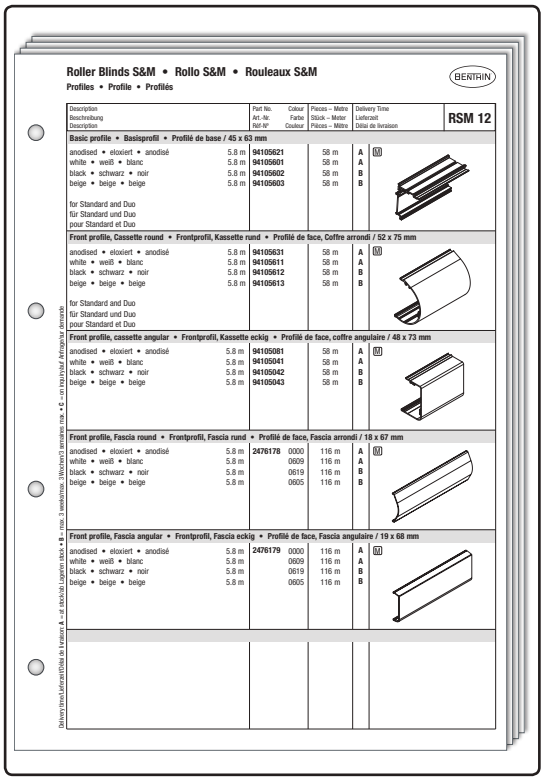

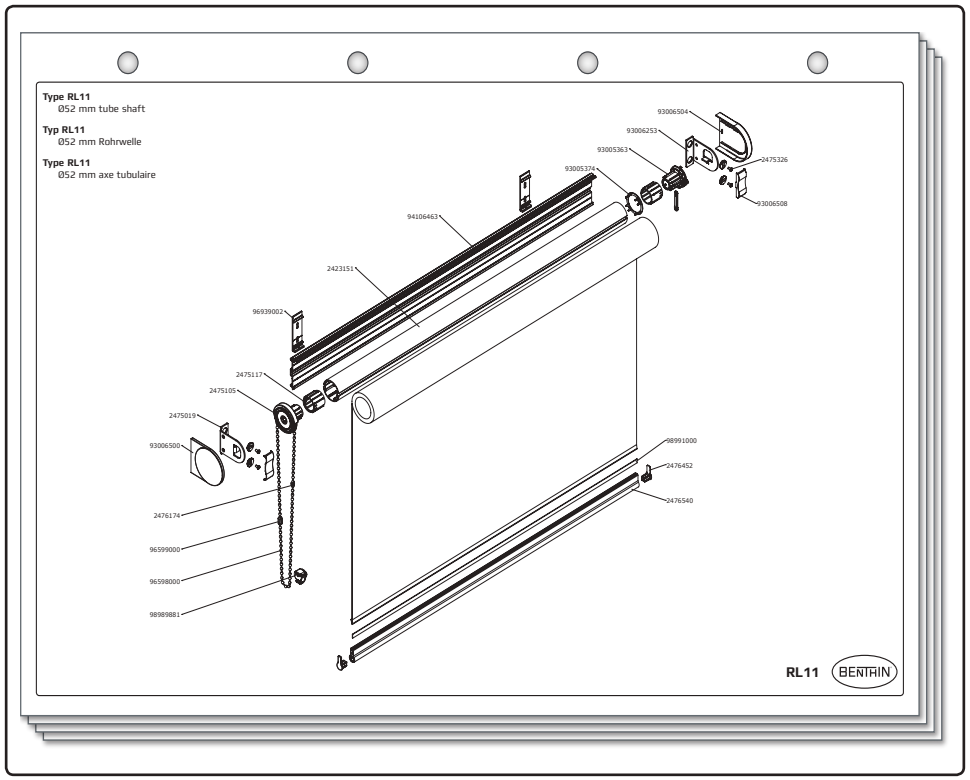

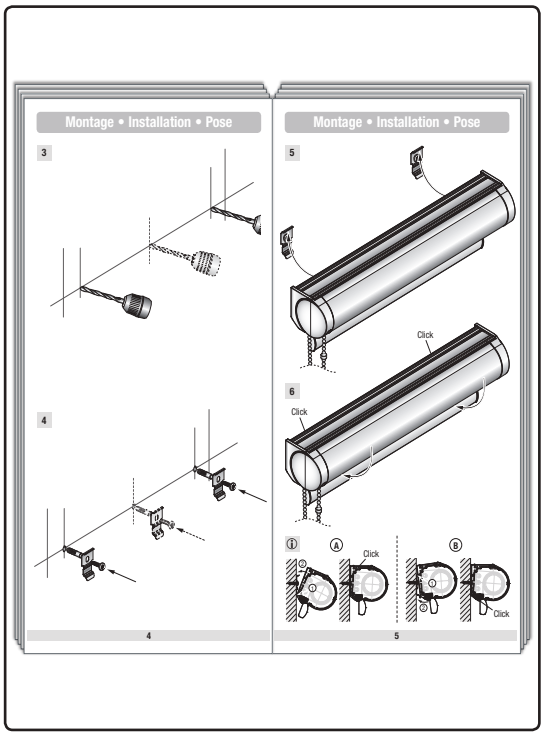

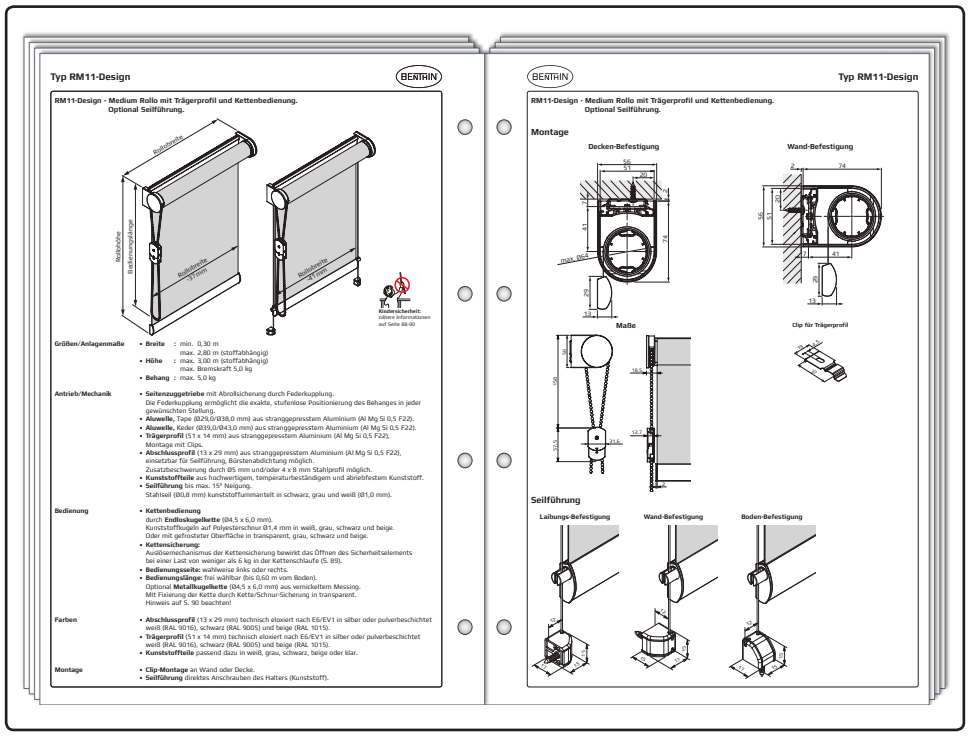

Dokumentationen für jeden Fall

Benthin bietet für alle Produkte eine umfangreiche Dokumentation an, die Ihnen einen leichten Einstieg in das Produkt ermöglicht. Ausführliche Dokumentationen helfen Ihnen dabei, ein umfassendes Produktwissen aufzubauen.

Komponenten-Katalog

Die Auflistung und Darstellung aller Komponenten mit den notwendigen Informationen wie Artikelnummern, Lieferzeiten und Verpackungseinheiten.

Zusätzliche Explosionszeichnungen mit Artikelnummern helfen bei der Bestellung und geben eine detaillierte Übersicht.

Datenblätter

Enthalten ausführliche Angaben zu jedem Modell. Sie dienen zur allgemeinen Orientierung oder zur Erstellung von Bestellunterlagen. Sie enthalten Informationen für den Architekten ebenso wie für den Hersteller.

Montageanleitung

Die hilfreiche Beschreibung zur Montage, Bedienung und Pflege der Rollos.

Arbeitsschein-Programm

Das Computer-Programm zum Konfigurieren der Typen mit Stücklisten, Längenangaben und Preiskalkulation.

Typenübersicht Rollo

		Rollo System										
		Rollo Small – RS			Rollo Medium – RM							
		Halter	Trägerprofil	Kassette rund	Halter	Trägerprofil	Trägerprofil Design	Kassette rund	Kassette eckig	Blende flach Halter	Blende flach Trägerprofil	
		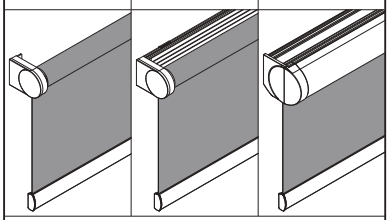			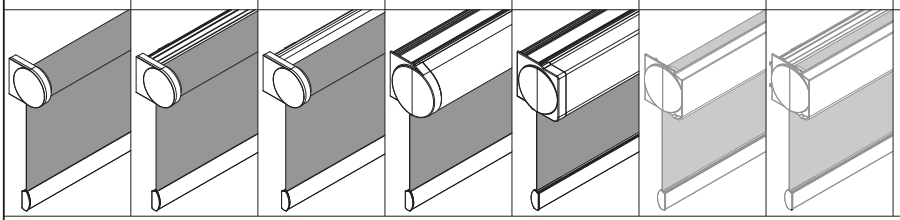							
max. Abmessungen (typen- und stoffabhängig)		1,80 x 2,50 m			2,80 x 3,00 m							
Bedienung	Kette	**RS01**	**RS11**	**RS21**	**RM01**	**RM11**	**RM11-Design**	**RM21**	**RM31**	**RM41**	**RM61**	
Bedienung	Mittelzug	**RS02**	**RS12**	**RS22**	**RM02**	**RM12**	**RM12-Design**	**RM22**	**RM32**	**RM42**	**RM62**	
Bedienung	Schnur	**RS05**	**RS15**									
Bedienung	Motor			**RS26**	**RM06**	**RM16**	**RM16-Design** **RM16-Akkudesign**	**RM26**	**RM36**	**RM46**	**RM66**	
Bedienung	Kurbel				**RM07**	**RM17**		**RM27**		**RM47**	**RM67**	
Seitenführung	Seilführung	RS01 RS05	RS11 RS15	RS21 RS26	RM01 RM06 RM07	RM11 RM16 RM17	RM11 RM16 Design Akkudesign	RM21 RM26 RM27	RM31 RM36	RM41 RM46 RM47	RM61 RM66 RM67	
Seitenführung	Profilführung			RS21 RS26				RM21 RM26 RM27	RM31 RM36			
Sonstiges	Duo-Rollo					RM11-Duo RM16-Duo	RM11-Duo-Design RM16-Duo-Design RM16-Duo-Akkudesign	RM21-Duo RM26-Duo				
Sonstiges	Raffrollo					RRM11 RRM16						
Sonstiges	Metall-Rollo				RM01-Metall		RM11-Metall					
Sonstiges	Einbauprofil											
Sonstiges	Koppeln				RM01 RM06 RM07	RM11 RM16 RM17		RM21 RM26 RM27	RM31 RM36	RM41 RM46 RM47	RM61 RM66 RM67	

			Rollo Large – RL					
	Blende rund Halter	Blende rund Trägerprofil	Halter	Trägerprofil	Kassette rund	Kassette eckig	Blende flach Trägerprofil	Blende rund Trägerprofil
	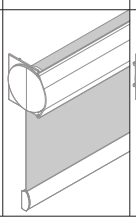	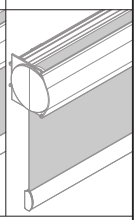	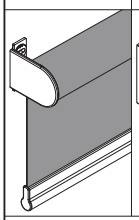	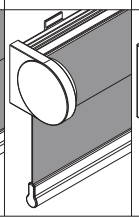	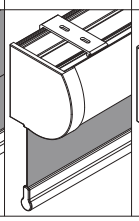	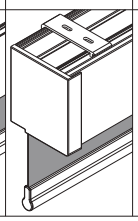	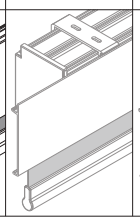	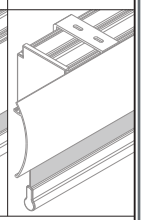
			4,00 x 4,00 m					
	RM51	**RM71**	**RL01**	**RL11**	**RL21**	**RL31**	**RL61**	**RL71**
	RM52	**RM72**						
	RM56	**RM76**	**RL06**	**RL16**	**RL26**	**RL36**	**RL66**	**RL76**
	RM57	**RM77**	**RL07**	**RL17**	**RL27**	**RL37**	**RL67**	**RL77**
	RM51 RM56 RM57	RM71 RM76 RM77	RL01 RL06 RL07	RL11 RL16 RL17	RL21 RL26 RL27	RL31 RL36 RL37	RL61 RL66 RL67	RL71 RL76 RL77
					RL21 RL26 RL27	RL31 RL36 RL37		
			RL01 RL06					
	RM51 RM56 RM57	RM71 RM76 RM77	RL01 RL06 RL07	RL11 RL16 RL17	RL21 RL26 RL27	RL31 RL36 RL37	RL61 RL66 RL67	RL71 RL76 RL77

Rollo Small – RS

- Breite : max.* 1,80 m
- Höhe : max.* 2,50 m
  Kassette : max.* 2,00 m
- Bremskraft : max. 2,5 kg
- Wellen : Ø20 mm
  Ø29 mm
- Abschlussprofil : 11 x 23 mm
- Halter : 55 x 39 mm
- Trägerprofil : 37 x 8 mm
- Kassette rund : 63 x 57 mm

Rollo Medium – RM

- Breite : max.* 2,80 m
- Höhe : max.* 3,00 m
- Bremskraft : max. 5,0 kg
- Wellen : Ø29 mm
  Ø38 mm
  Ø44 mm
- Abschlussprofil : 13 x 29 mm
- Halter : 64 x 55 mm
- Trägerprofil : 47 x 9 mm
- Kassette rund : 80 x 78 mm
- Kassette eckig : 75 x 77 mm

Rollo Large – RL

- Breite : max.* 4,00 m
- Höhe : max.* 4,00 m
- Bremskraft : max. 12,0 kg
- Wellen : Ø43 mm
  Ø52 mm
  Ø65 mm
  Ø75 mm
- Abschlussprofil : 18 x 36 mm
- Abschlussprofil : 14 x 28 mm
- Halter : 85 x 60 mm
- Trägerprofil : 87 x 33 mm
- Kassette rund : 118 x 113 mm
- Kassette eckig : 118 x 102 mm

* max. Abmessungen sind stoffabhängig

Benthin GmbH
Osterstader Str. 16
D-27572 Bremerhaven
T +49 471 79 84 0
F +49 471 79 84 111
info@benthin.com

Benthin
8 Charter Gate
Clayfield Close
Moulton Park
Northampton NN3 6QF
T +44 1604 490580
F +44 1604 648446
info-uk@benthin.com

Benthin Systèmes E.U.R.L
27, Avenue de Montboulon
FR-77165 St. Soupplets
T +33 1 60 61 56 56
F +33 1 60 01 57 11
info@benthin.fr

© 2018 Benthin® . Druckfehler, Irrtümer und Änderungen vorbehalten . Version 15-02-2018 . 97000306